ՀԱՆԳՈՒՅՑ 1

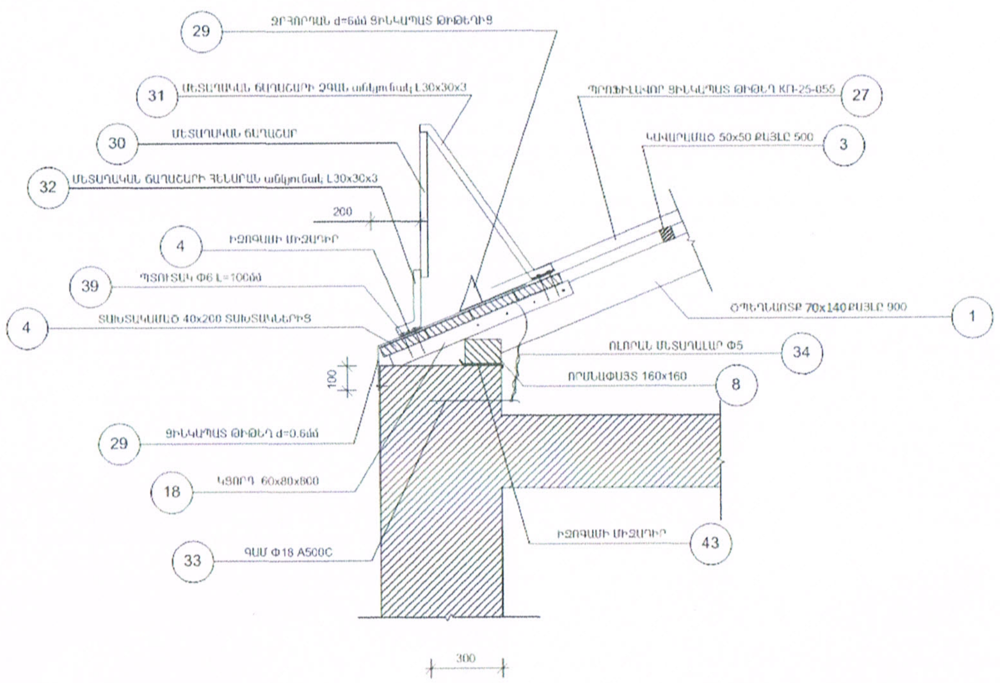

ՀԱՆԳՈՒՅՑ 2

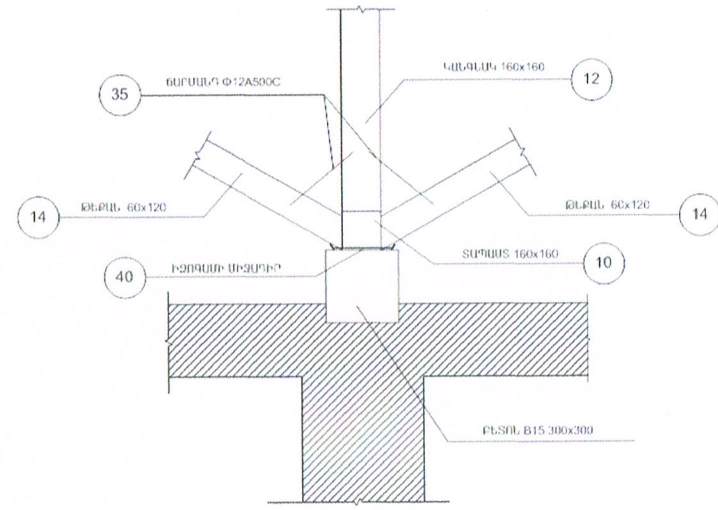

ՀԱՆԳՈՒՅՑ 2'

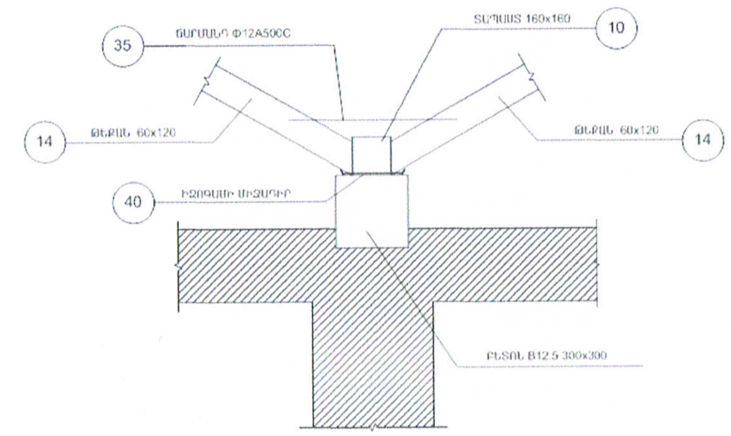

ՀԱՆԳՈՒՅՑ 3

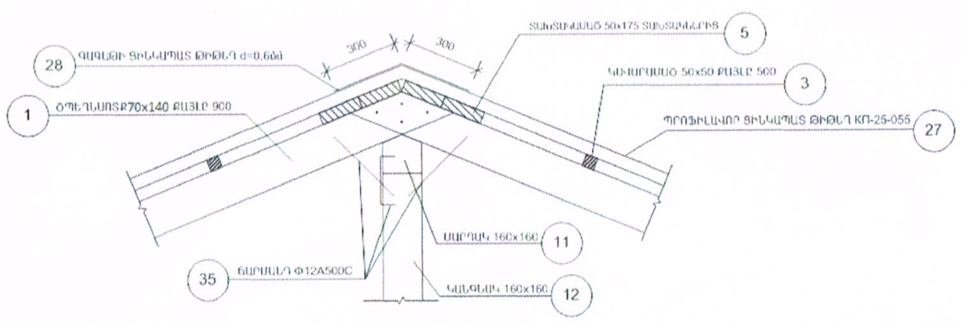

ՀԱՆԳՈՒՅՑ 4

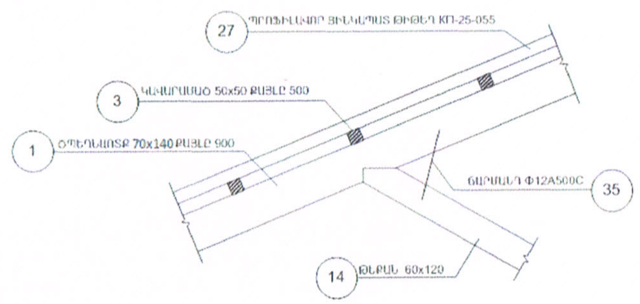

ՀԱՆԳՈՒՅՑ 5

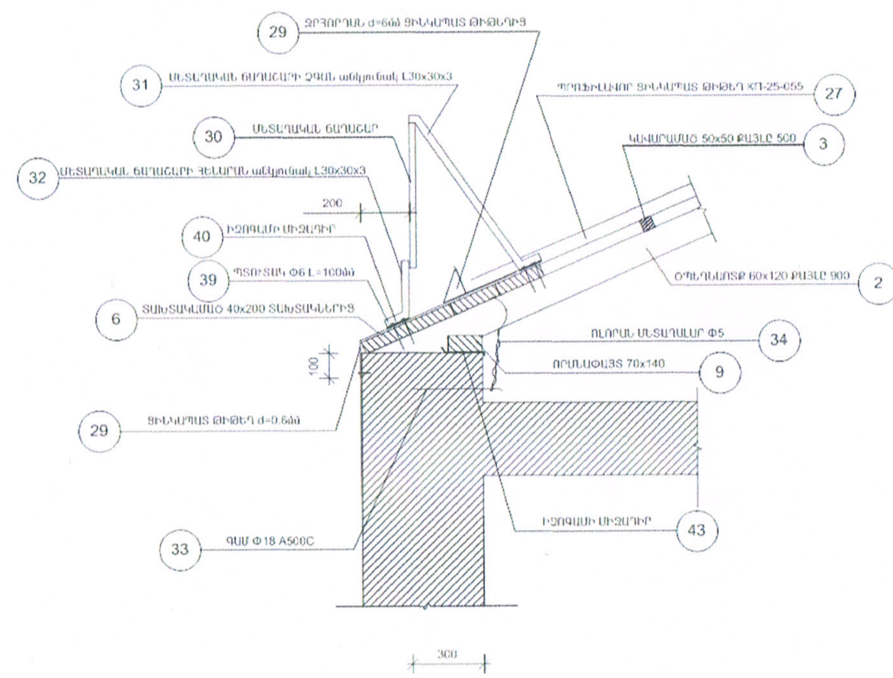

ՄԵՏԱՂԱԿԱՆ ՑԱՆՑԱՇԱՐ

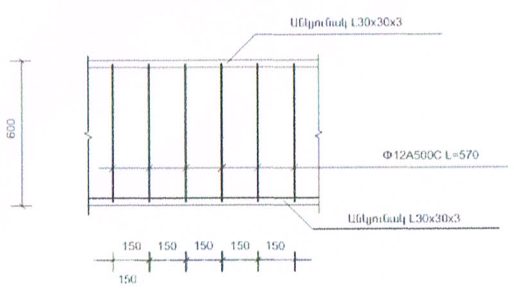

ՄԵՏԱՂԱԿԱՆ ՑԱՆՑԱՇԱՐԻ ՀԵՆԱՐԱՆ անկյունակ L30x30x3

ՄԵՏԱՂԱԿԱՆ ՑԱՆՑԱՇԱՐԻ ՁՈՂԸ անկյունակ L30x30x3

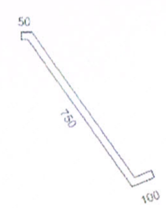

ՓՈՐՁԱՔՆՆՈՒԹՅՈՒՆ
«ԱՐԱՔՍՆԱԽԱԳԻԾ-ԿՏՓ» ՍՊԸ
« » 201 թ.

Թերթ	Ալբոմ	Նախագծի անվանումը		Նախագծի	Պատվեր
11		ԱՐՄԱՎԻՐ ՔԱՂԱՔԻ ԹԻՎ 11 ՄԱՆԿԱՊԱՐՏԵԶԻ ՏԱՆԻՔԻ ՎԵՐԱՆՈՐՈԳՈՒՄ		ԾԸ ՄՄ	№
Թերթեր		Օբյեկտի անվանումը: ԱՐՄԱՎԻՐ ՔԱՂԱՔԻ ԹԻՎ 11 ՄԱՆԿԱՊԱՐՏԵԶԻ ՏԱՆԻՔԻ ՎԵՐԱՆՈՐՈԳՈՒՄ	Գլխ. ճարտարապետ	Գ. ԳՐԻԳՈՐՅԱՆ	
			ճարտարապետ		
14	Մասշտաբ 1:200	Թերթի անվանումը: ՀԱՆԳՈՒՅՑՆԵՐ 1,2,3,4,5	Գլխ. ճարտարագետ		
			ճարտարագետ	Ա.ՄԿՐՏՉՅԱՆ	